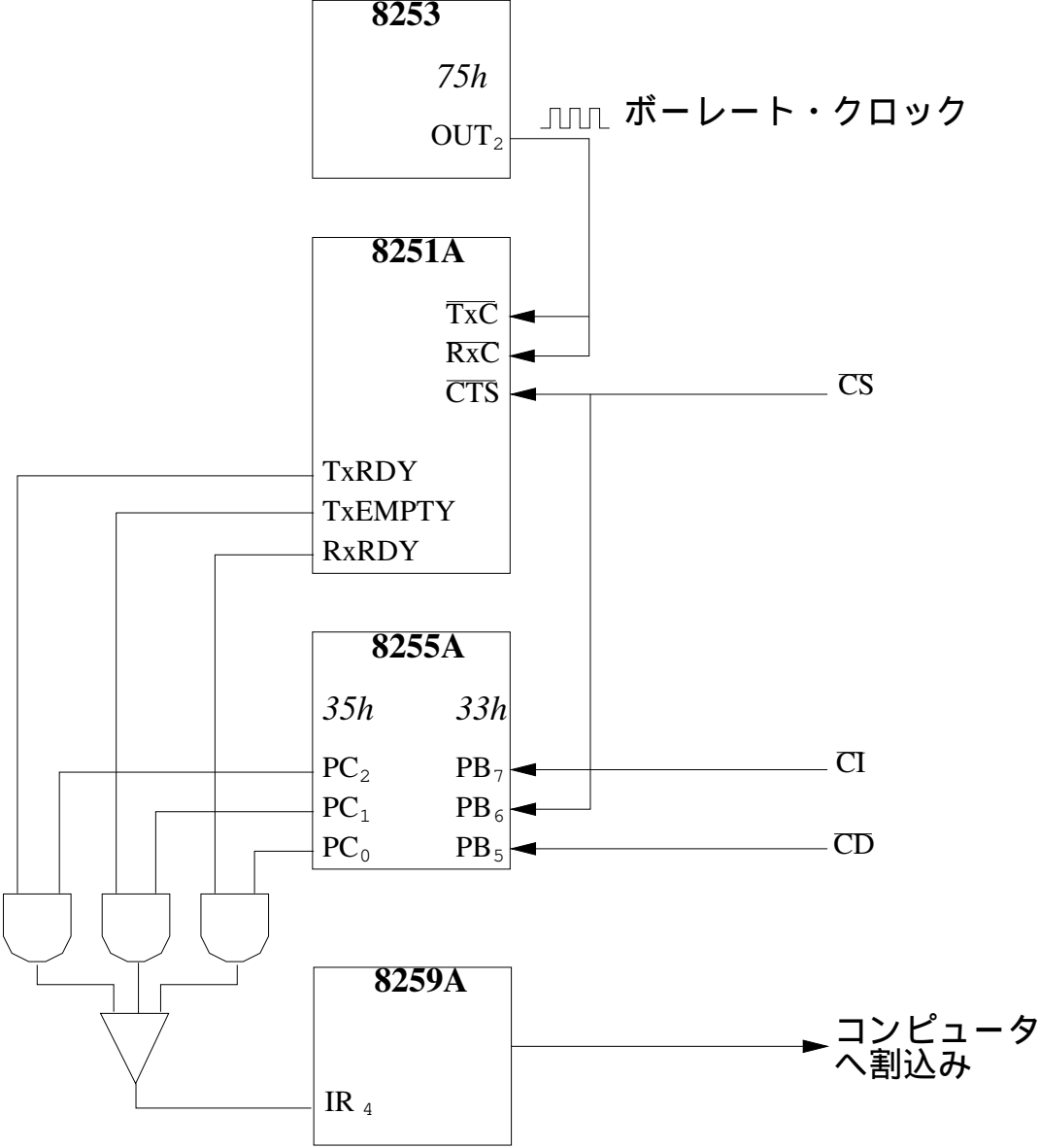
8253
75h
OUT2
ボーレート・クロック
8251A
TxC
RxC
CTS
CS
TxRDY
TxEMPTY
RxRDY
8255A
35h
33h
PC2
PC1
PC0
PB7
PB6
PB5
CI
CD
8259A
IR 4
コンピュータへ割込み